ユニバーサルホルダー

片付けにくかったものも壁や天井に引っかけてすっきり収納。

■ガレージの収納などに適した大型フックのシリーズです。
■ドイツのGSマークを取得した高品質な製品です。

1 自転車ホルダー 11503型

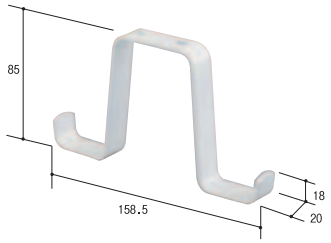

2 壁付タイプ 11500型

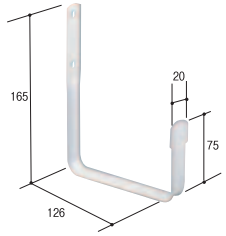

3 スキーホルダー 11502型

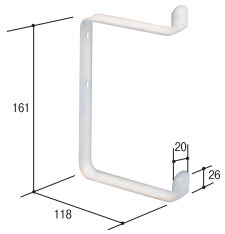

スガツネ工業 ユニバーサルホルダー

	商品コード	品名	品番	耐荷重	価格
1	3021-3665	自転車ホルダー	11503-00000	147N(15kgf)	1個 830円(税込872円)
2	3021-3514	壁付タイプ	11500-00006	147N(15kgf)	1個 450円(税込473円)
3	3021-3610	スキーホルダー	11502-00000	98N(10kgf)	1個 900円(税込945円)

●材質:スチール●色:ホワイト●仕上げ:焼付塗装●ビスは付属しておりません。(6×8mm長穴)

⚠施工上のご注意

●強度のある場所に金具をしっかり取り付けて下さい。スチール製ですので水まわりにお使いいただきますと錆びる事があります。

シンプルで使いやすい定番の水切棚。

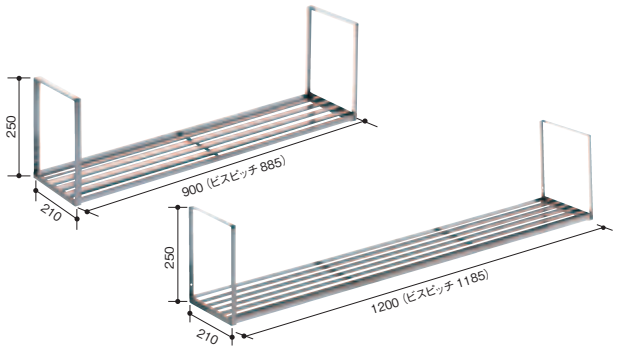

田窪工業所 公共住宅用水切棚

商品コード	品番	サイズ	価格
3634-4011	1KJ-902	900mm	1台 オープン価格
3634-4033	1KJ-1202	1200mm	1台 オープン価格

●材質:ステンレス●取付ビス・アンカーは付属しておりません
●取付穴径4.5mm(壁面1点、天面2点どめ)

壁面に収納スペースをプラス。

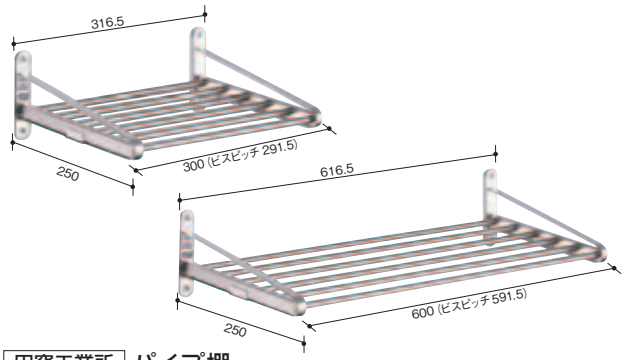

田窪工業所 パイプ棚

商品コード	品番	サイズ	価格
3634-3812	PA5-30	300mm	1台 4,400円(税込4,620円)
3634-3834	PA5-60	600mm	1台 5,100円(税込5,355円)

●材質:ステンレス●耐荷重:(300mm)5kg/(600mm)10kg
●取付ビス・アンカーは付属しておりません(適応ビス:4×20mm)

折りたたみ式の省スペース収納棚。

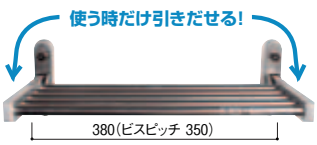

■強力なマグネットが棚を壁側に収納保持
■使用時は前に引き出すだけのワンタッチ方式

収納時はマグネットで固定

池永鉄工
RVシェルフ　マグネット式(座付)
4763-0100
RV-200-MG-P
1台 14,000円(税込14,700円)
●材質:ステンレスSUS304●耐荷重:10kg
●取付ビス・アンカー付●使用時出幅:211.5mm

取り付け下地を選ばないフリーピッチのタオル掛。

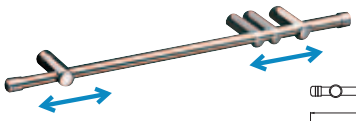

■今まで使っていたタオル掛のビス跡も隠せます。

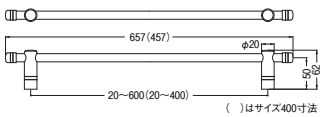

シロクマ フリーピッチタオル掛　BT-53

商品コード	サイズ	価格
5262-5521	400mm	1本 9,000円(税込9,450円)
5262-5510	600mm	1本 9,200円(税込9,660円)

●材質:パイプ/ステンレス、ブラケット/真鍮●色:クローム●A4×30木ネジ付